BELLAGIO

Bellagio è la collezione di finestre e portefinestre più versatile e completa di Erco. Caratterizzata da un design essenziale, fatto di profili ridotti e ampie vetrate, è disponibile in una ricca palette di finiture e colori. Ideale sia nella ristrutturazione che nelle nuove costruzioni.

Tipologie:

Fisso
Finestra 1 / 2 / 3 ante
Porta finestra 1 / 2 / 3 ante
Trapezio / Curvo

Bellagio porta finestra asimmetrica a due ante e monoanta Schwarz Brown, ferramenta a scomparsa.
Maniglia in ottone mod. Grint finitura cromo satinato.

Bellagio porta finestra due ante e finestra monoanta Rovere Gold
ferramenta a scomparsa. Maniglia in ottone mod. Grint finitura cromo satinato.

Bellagio finestre monoanta, ferramenta a scomparsa. Maniglia in ottone mod . Grint finitura Grafite.

Bellagio finestra e porta finestra monoanta Cremeweiss, ferramenta a scomparsa.
Maniglia in ottone mod Grint finitura cromo lucido.

BELLAGIO CLASSIC

Bellagio Classic esalta le caratteristiche di un disegno minimale, tipicamente contemporaneo, portandolo in contesti dai riferimenti stilistici più classici. Ampie vetrate e una vasta possibilità di finiture e colori, si distingue da Bellagio per la maniglia posta centralmente.

Tipologie:

Fisso
Finestra 1 / 2 / 3 ante
Porta finestra 1 / 2 / 3 ante
Trapezio / Curvo

Bellagio Classic porta finestra a due ante Cremeweiss con traversini esterno vetro.
Maniglia in ottone mod Filo finitura oro lucido/oro satinato.

Bellagio Classic porta finestra Bianco classico con triplo vetro.

Bellagio Classic finestra due ante Bianco con traversini esterno vetro.
Maniglia in ottone mod Filo finitura oro lucido/oro satinato.

Maniglie

Erco propone maniglie Mandelli1953: maniglie in ottone pressofuso realizzate interamente in Italia. Prodotti di qualità, durata ed elevata piacevolezza estetica; disponibili in diverse finiture. Per informazioni visita il sito **mandelli.it**

Maniglioni per porte d'ingresso

Maniglioni per porte d'ingresso
disponibili in tutte le finiture a catalogo.

Bilbao

Nelson

Link

Zante

Pomoli e accessori per porte

Pomoli per porte d'ingresso con trattamento Fluxcoating
per la protezione dagli agenti atmosferici.

Led

Carré

Maniglioni

Maniglioni per alzanti scorrevoli
disponibili in tutte le finiture a catalogo.

Life

Callas

Martelline DK

Il design semplice e lineare racchiude il nuovo meccanismo
di chiusura DK, completamente in ottone ed acciaio.

Grint

Callas

MM80

PP33

Frame

Aries

Start

Kiri

Vetri

Una vasta scelta di vetri, perché una finestra per essere completa ha necessità del vetro per garantire la luce naturale. Pertanto la scelta è importante quanto quella del serramento stesso: dotati di diverse caratteristiche, in grado di garantire elevate prestazioni di risparmio energetico, protezione solare, isolamento termico ed acustico, resistenza meccanica all'effrazione e sicurezza. Tutte le nostre Collezioni sono già corredate, da "vetro basso emissivo" con distanziatore warm edge, per limitare i valori di dispersione termica, inoltre, come previsto dalla norma, tutte le porte finestre montano vetri antinfortunio Visarm a norma di legge.

Caratteristiche

Distanziatore warm edge
Ottimo isolamento termico grazie alla sua bassa conduttività (Psi 0,041)

Gas Argon (97%)
Maggior isolamento termico e riduzione del rischio di condensa.

Vetri basso emissivi
Vetro standard Ug=1-1;
triplo vetro Ug=0,6.

Bordi vetro sfilettati
Nessun rischio di microfratture e rotture di vetri.

Supplementi

Insonorizzanti
Vetrate isolanti raccomandate per le zone che presentano un elevato inquinamento acustico.

Anticaduta
Vetrate che salvaguardano la sicurezza delle persone contro ferite e cadute.
In caso di rottura evitano il rilascio di frammenti taglienti di vetro.

Antieffrazione
Vetrate che proteggono dagli atti vandalici e dall'effrazione.

Selettivi
Vetrate che coniugano un ottimo potere termoisolante ad una protezione antisolare, mantenendo una giusta trasmissione luminosa.

Sicurezza

Le finestre e portefinestre Erco hanno in dotazione tutti i punti di chiusura anti-effrazione, già in grado di offrire una buona protezione.
Per la vostra sicurezza le finestre e porte-finestre ERCO hanno tutti i punti di chiusura anti-effrazione, dotazione standard già in grado di offrire una buona protezione contro lo scardinamento della finestra in posizione di chiusura.

Supplementi

Con l'allestimento ENV1672, certificato in Classe 2 presso il prestigioso Istituto Giordano, è possibile soddisfare particolari richieste di sicurezza. Invisibili segnalatori possono essere integrati nella ferramenta per collegamenti all'impianto di allarme o semplicemente per segnalare l'apertura dell'anta in caso di riscaldamento o raffrescamento automatico. A completamento, una maniglia di design con blocco e piastra in acciaio antiforo, per garantire miglior protezione e maggior sicurezza anche in presenza di bambini.

DKM-SIC

DK MAGNETICO DI SICUREZZA è un sistema di sicurezza antintrusione brevettato MANDELLI1953 dalle molteplici caratteristiche:

Non permette l'apertura (o la forzatura) della finestra dall'esterno.

Si aziona semplicemente con una mano sola.

Non rovina l'estetica della maniglia con pulsanti o leve a vista.

Il meccanismo è tutto in ottone e acciaio che garantiscono affidabilità e durata nel tempo, a differenza di movimenti in plastica che tendono ad usurarsi in poco tempo.

Il grano non è sul fronte dell'impugnatura, lasciando così inalterata l'estetica della maniglia.

Decorazioni

Bugne sottoporta

Le bugne richiamano un elemento decorativo di antica tradizione, si abbinano a serramenti e persiane. Disponibili con diversi motivi geometrici, garantiscono l'isolamento acustico e termico.

Scuretti interni

Tipici delle case di inizio Novecento, gli scuretti possono essere riprodotti e applicati al telaio del serramento. Gli scuretti interni proteggono dal sole e dagli sguardi indiscreti e sono funzionali dove non è possibile utilizzare altri sistemi di oscuramento.

Inglesine e traversini

Traversini e inglesine ricreano il carattere della finestra tradizionale: i primi sono applicati all'esterno del vetro, le inglesine vengono invece fissate all'interno del vetrocamera per una facile pulizia.
I traversini possono essere scelti negli stessi colori proposti per la finestra; le inglesine sono disponibili nelle tonalità bianco, avorio, ottone e marrone.

BELLAGIO 76 Erco

Caratteristiche tecniche:

- 6 camere
- Spessore 76 mm.
- 3 guarnizioni di battuta
- Rinforzi in acciaio sui 4 lati di anta e telaio
- Vetri fino a 48 mm. di spessore
- Vetrocamera con miscela di gas nobili e distanziatore warm edge di serie
- Profili con ingombri alla vista ridotti
- Nessuna presenza di piombo nelle mescole, stabilizzate con calcio e zinco
- Zero granuli di plastica dispersi nelle acque durante il ciclo produttivo; in ogni profilo vi è il 30% di materiale riciclato generato per maggiore stabilità
- Innovativa geometria dei profili e dei rinforzi per alte prestazioni
- Pellicole di rivestimento RENOLIT EXOFOLT PX di ultima generazione, spess. 200 micron, con proprietà di riflessione della radiazione infrarossa che evita il riscaldamento del profilo. Garanzia 15 anni esclusiva Erco.

PRESTAZIONI secondo normative EN 12608-EN 13420-EN ISO 10077-EN 12207:2000-EN 12210:2000:
RESISTENZA ALL'URTO: classe massima 5
RESISTENZA ANGOLARE DELLA SALDATURA: maggiore del 37% al valore minimo di norma
MESCOLA PER CLIMA SEVERO: classe S
RESISTENZA ALL'IMPATTO A BASSA TEMPERATURA: classe massima II (classe A)
ISOLAMENTO TERMICO: Uf=1.0 W/m2 K
ISOLAMENTO ACUSTICO: fino a 46 dB con soglia certificata (a richiesta)

Bellagio 76 è certificato per la stabilità e la resistenza al gradiente termico secondo normativa EN 13420.

DISPONIBILE ANCHE NELLA VERSIONE "CLASSIC"
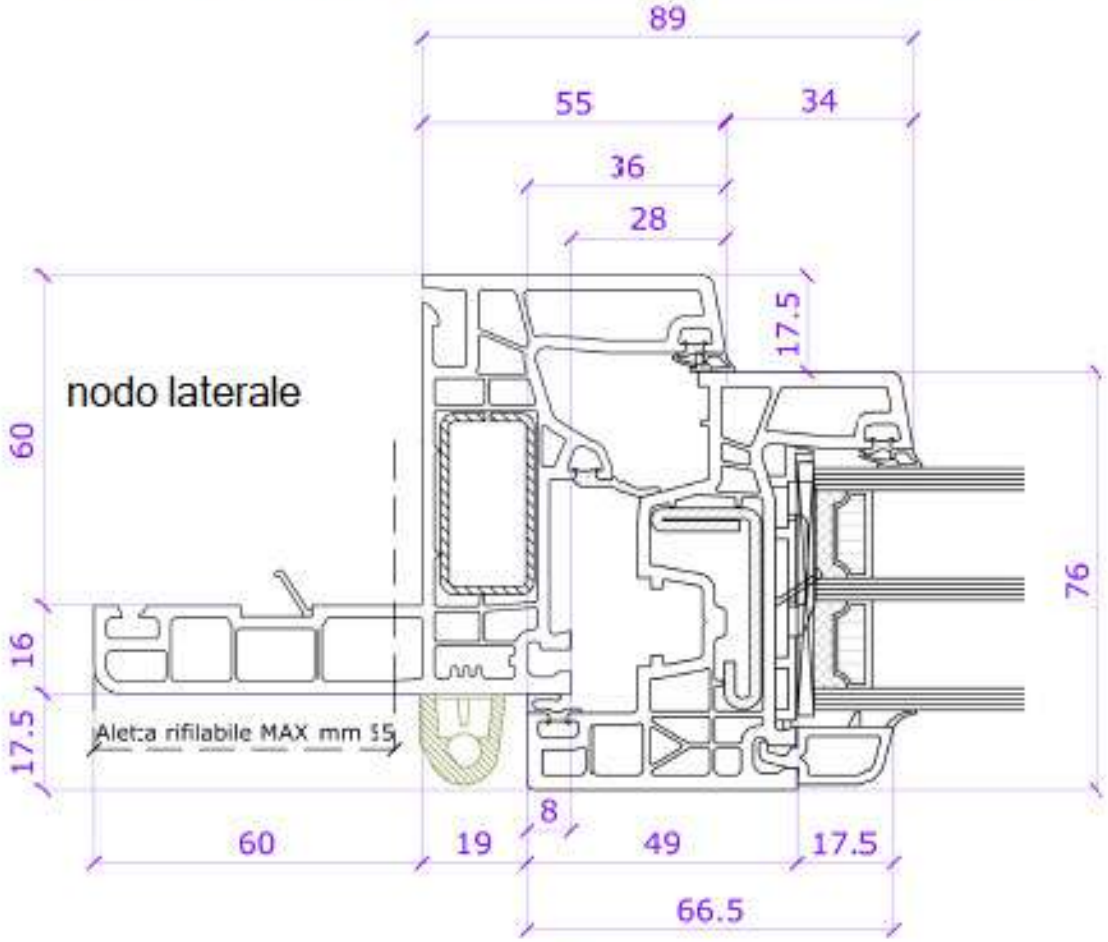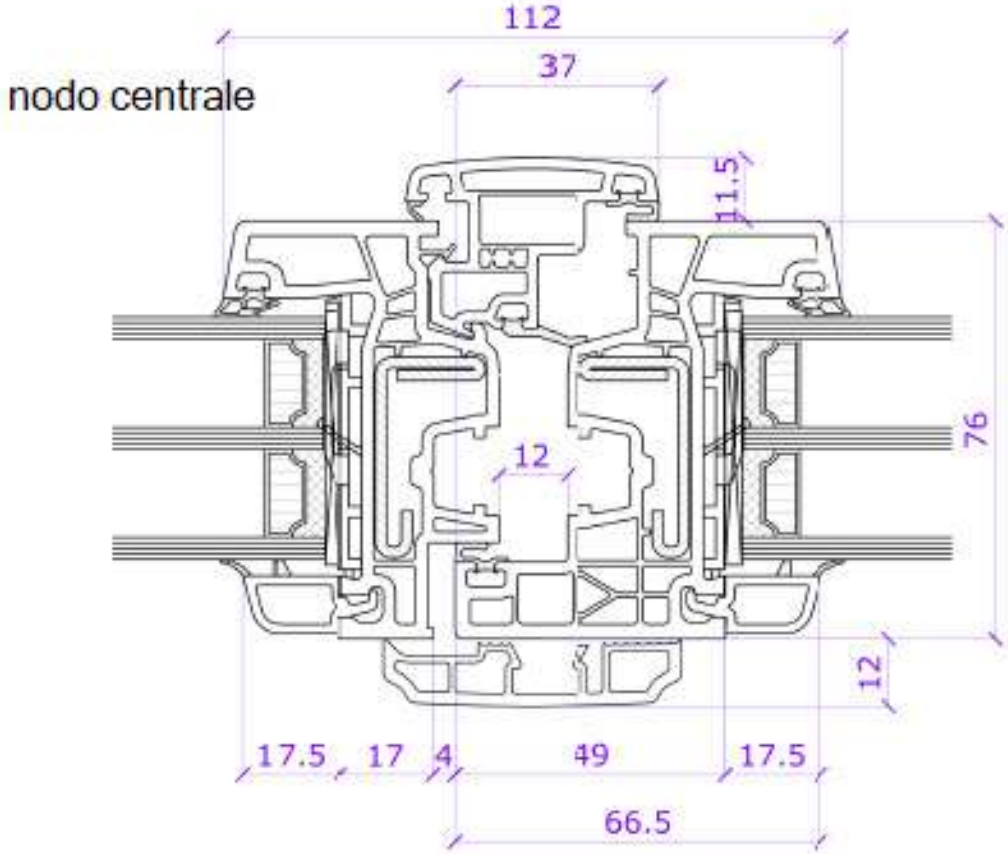
BELLAGIO 76 "CLASSIC"